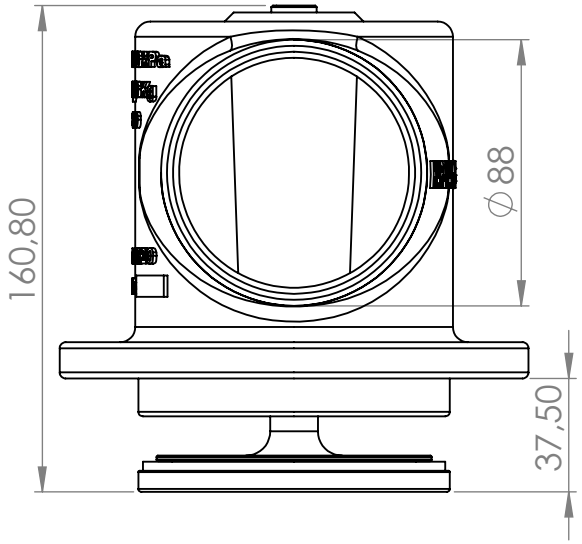

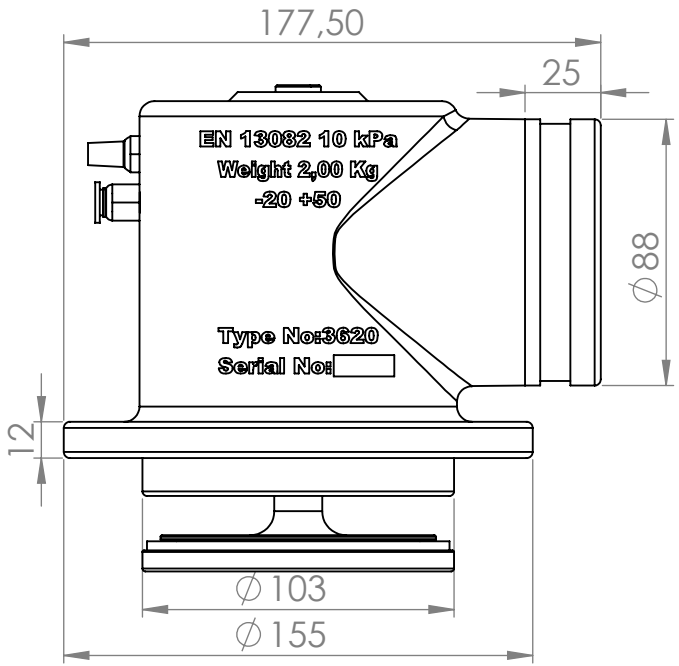

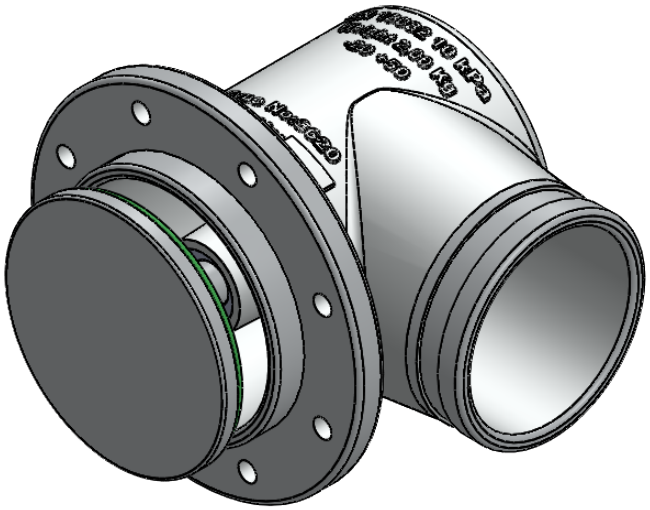

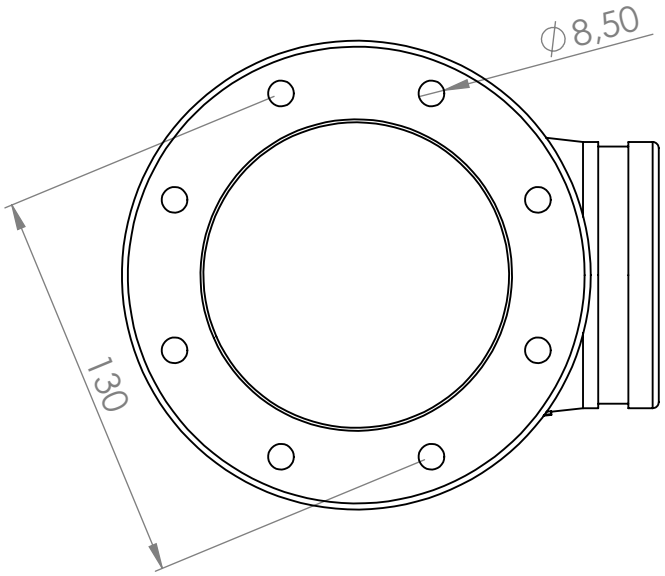

ÇİZEN	MEHMET EKEN	TARİH	2.06.2023		KARVANSAN Küresel Vana ve Tanker Ekipmanları
KONTROL	MEHMET EKEN	MALZEME	140,170 ALM		
ONAY	FAHRİ EKEN	AGIRLIK			PARCA İSMİ
ÜRETİM	MEHMET EKEN	ÖLÇEK	1:5	SAYFA NO 1/1	KAGIT TİPİ A4